Աբովյան 66 բնակարան 6
պատշգամբի մասնագիր

N/N	Անվանումը	Չափման միավոր	Քանակը
	Քանդման աշխատանքներ		
A	Քայքայված ց/ավազե սվաղի քանդում	քմ	2.6
B	Բազրիքի փայտե բռնաձողի ապամոնտ.	խմ	0.01
C	Մետաղ. մասերի ներկի մաքրում	քմ	1.5
	Իրականացվող աշխատանքներ		
A	Ց/ավազե սվաղ ցանցի վրա (+9.90 նիշում)	քմ	2.6
B	Ցանց Φ 4 բջիջ 100*100 (рабица) 2.6 քմ	կգ	5.6
C	Ներկում ճակատային ներկով (+9.90 նիշում)	քմ	2.6
D	Կոռոզիայի ենթարկված ամրանների մաքրում խոզանակով	քմ	2.6
E	Քայքայված մասերի բետոնացում Բ 15 դ բետոնով	խմ	0.01
	Ճաղաշարի վերանորոգում		
A	Փայտե բռնաձողի տեղադրում 50*50 L 4000	խմ	0.01
B	Փայտե բռնաձողի լաքապատում	քմ	0.8
C	Մետաղական մասերի ներկում 2 անգամ	քմ	1.5

Ճակատ 2-2 Մ 1:50

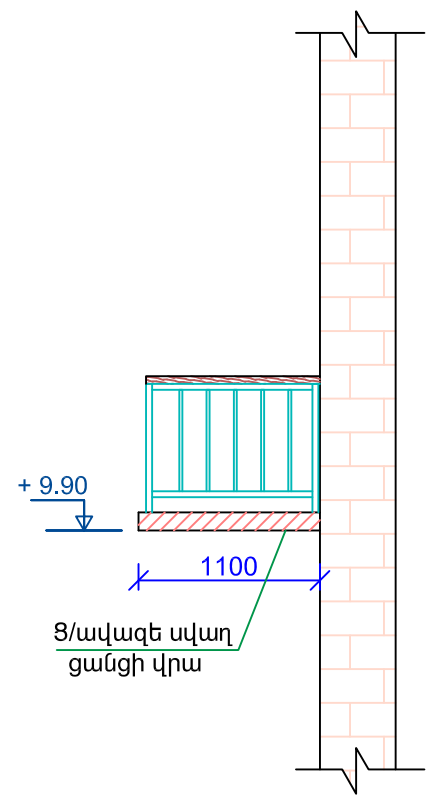

Ցանցի տեսք Մ 1:20

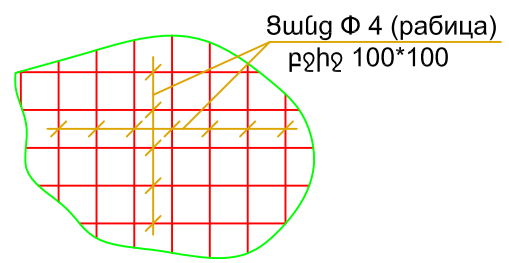

Չափ.մ.	Մաս.թ.	Թերթեր	Փաստ.	Ստորագր.	Ամսաթիվ	Պատվիրատու՝ Երևանի քաղաքապետարան Պատվեր՝ N ԵՔ-ՊԸԱՇՁԲ-14/105			
Տնօրեն		Հ. Լևոնյան				Երևան քաղաքի կենտրոն վարչական շրջանի շենքերի պատշգամբների հիմնանորոգման նախագիծ	Էտապ	Թերթ	Թերթեր
Նախագծող		Ս. Սարգսյան					ԱՆ	ճՇ-29	29
						Աբովյան 66, բնակարան 6 Ճակատ 2-2 Մ 1:50 ; մասնագիր	«ՀԱՄԱՇԻՆՆԱԽԱԳԻԾ» ՍՊԸ		